TR

KULLANIM KILAVUZU

Ürün Adı:
Sensio Su Sızıntı Algılama Dedektörü (DIN Ray) - 2 Bölge

Stok Numarası:
95030060

Sensio Su Sızıntı Algılama Dedektörü

Ürün, prob pinleri arasında yeterli sıvı algılandığında röle kontağını kapatacak şekilde tasarlanmıştır. Sıvı algılandığı sürece röle kontağı kapalı kalır.

1.Ürün Özellikleri

- 12-24 VDC besleme (0,36 W)
  (12 VDC - 30 mA / 24 VDC - 15 mA)
- 2 bağımsız prob girişi
- 2 × kuru kontak röle çıkışı

⚠Maks: 5 A / Önerilen: ≤2 A (rezistif yükler için). Yük rezistif değilse akım değeri düşer. Röleler farklı sistemlere sinyal üretmek için kullanılır; sürekli olarak bir yükü sürmek için uygun değildir.

- Koruma sınıfı: IP20
- DIN raya ya da vida ile montaj

2.Kutu İçeriği

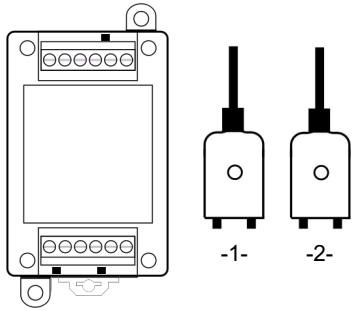

Ana Cihaz Problar

2.1 Kutu İçeriği:

- Ana cihaz × 1 adet (Stok No: 95030060)
- Prob × 2 adet (Stok No: 20140002)
- Kullanım Kılavuzu × 1 adet (Stok No: 20010006)

3. Çalışma Prensibi

Sayfa 2'de gösterilen problar, 2 mm çapında ve 3 mm yüksekliğinde iki iletkeni (pimleri) 10 mm aralıklarla sabitlemek için plastik enjeksiyon kalıplama kullanılarak üretilmiştir. Su baskınına eğilimli bölgelerde, su baskını yüksekliği öngörülür ve ilgili prob vidalar kullanılarak uygun yüksekliğe monte edilir. Sıvı, prob pimleri arasını dolduracak seviyeye ulaştığında, cihaz durumu algılar ve ilgili bölgenin röle kontakları kapanır. Aynı anda, ilgili bölgenin LED'i yanar. Sıvı, prob pimlerinin arasını dolduracak seviyenin altına düştüğünde alarm sonlandırılır, röle kontakları açılır ve ilgili bölgenin LED'i söner. Röle kontakları, çeşitli otomasyon sistemleri için açma ve kapama (1-0) sinyalleri üretmek için kullanılır. Bu nedenle, bir yük bağlandığında ve yüksek akım akışına maruz kaldığında, kontaklar aşırı ısınabilir ve yapışabilir ve bu da kalıcı bir alarma neden olabilir. Bu gibi durumlarda cihazın enerjisi kesilmeli ve yetkili bir servis ile iletişime geçilmelidir.

4.Ürün Boyutları

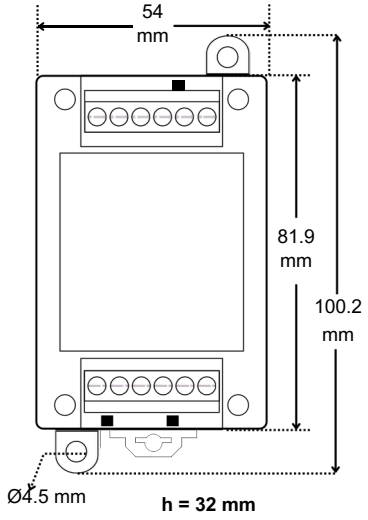

h = 32 mm

5.Kullanım Şekli

Sensio'da 2 bölge vardır; 2 farklı noktada (mutfak, banyo vb.) su sızıntısı bağımsız olarak algılanabilir. Ana cihaz elektrik dağıtım kutusuna monte edilir, problar ıslak alanlarda uygun yerlere sabitlenir ve problardan ana cihaza en az 2 × 0,75 mm² kablo çekilir. **Problar ile ana cihaz arasındaki kablonun 100 m'den kısa olması tavsiye edilir.**

5.1 Uygulama Modeli-1

Bu yöntem, tek cihazda 2 bağımsız bölge sağlar. Prob-1 pinleri suya temas ettiğinde Röle-1 kontağı kapanır; prob-1 pinleri arasında yeterli su olmadığında Röle-1 kontağı açılır. Aynı ilişki Prob-2 ile Röle-2 arasında da geçerlidir.

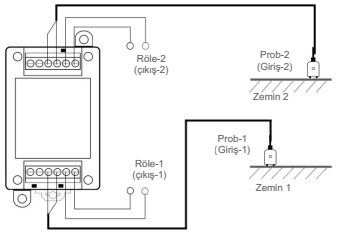

5.2 Uygulama Modeli-2

Problar aynı lokasyon içinde farklı noktalara yerleştirilir. Bu uygulamada, her iki prob aynı anda sıvı algılarsa sızıntı tespit edilir. Bu sayede temizlik sırasında olduğu gibi kısa süreli, kontrollü sıvı taşmalarından kaynaklanan yanlış alarmlar önemli ölçüde azalır.

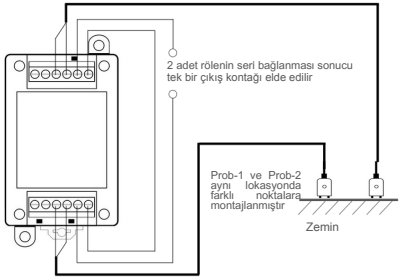

5.3 Prob Yapısı

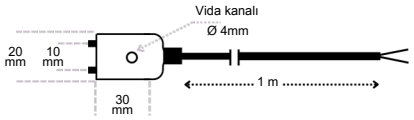

6.Bağlantı Şeması

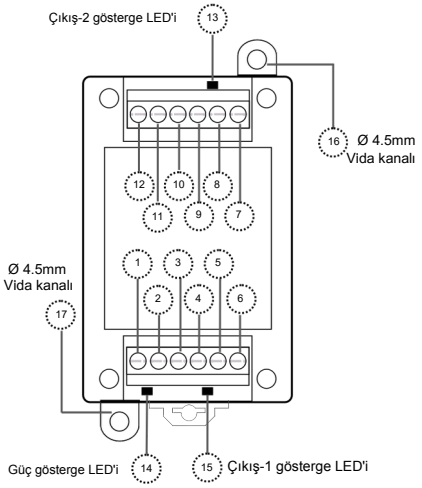

Terminal bağlantıları sayfa 8'de açıklanmıştır
Terminal kablo kesiti: 0,5~1,5 mm² / 26~14 AWG

6.1 Bağlantı Tanımlama Tablosu

No	Tanım
1	+ 12-24 VDC güç
2	GND
3-4	Prob-1 bağlantı girişleri
5-6	Röle-1 normalde açık çıkış
7-8	Röle-2 normalde açık çıkış
9-10	Prob-2 bağlantı girişleri
11-12	N/A [Kullanım Dışı]
13	Çıkış-2 gösterge LED'i
14	Güç gösterge LED'i
15	Çıkış-1 gösterge LED'i

7.Üretici Bilgileri

Ürün
IOLOGY ELEKTRONİK YAZILIM DANIŞMANLIK TİC LTD ŞTİ tarafından tasarlanmış ve üretilmiştir

Menşei: Türkiye

Garanti Süresi: 2 yıl (24 ay)

Firma adresi:
YTÜ YILDIZ TEKNOPARK DAVUTPAŞA YERLEŞKESİ
ÇİFTE HAVUZLAR MAH. ESKİ LONDRA ASFALTI CAD KULUÇKA MRK, A1 BLOK NO:151/1C İÇ KAPI NO:B35 PK: 34220 ESENLER / İSTANBUL / TÜRKİYE

www.iology.io
eposta: support@iology.io

EN

iology

USER MANUAL

Product Name:
Sensio Water Leakage Detector (DIN Rail) - 2 Zones

Stock Number:
95030060

Sensio Water Leakage Detector

The product is designed to close the relay contact when liquid is detected between the probe pins. The relay contact stays closed as long as liquid is detected.

1.Product Specifications

- 12-24 VDC power supply (0.36 W)
  (12 VDC - 30 mA / 24 VDC - 15 mA)
- 2 independent probe inputs
- 2 × dry contact relay outputs

⚠Max: 5 A / Recommended: ≤2 A for resistive loads. For non-resistive loads, the current rating is lower. The relays are intended for signalling other systems, not for driving loads continuously.

- Ingress protection: IP20
- DIN rail or screw mounting

2.Box Contents

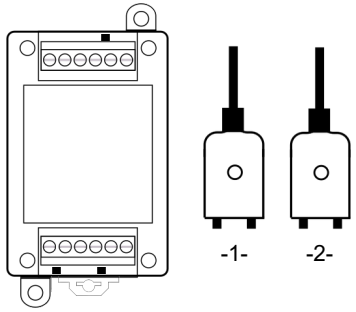

2.1 Box contents:

- Main device × 1 (Stock no.: 95030060)
- Probe × 2 (Stock no.: 20140002)
- User manual × 1 (Stock no.: 20010006)

3. Working Principle

The probes shown on page 2 are made by plastic injection moulding, which holds two conductors (pins), 2 mm in diameter and 3 mm high, 10 mm apart. In areas prone to flooding, the expected water level is estimated and the probe is mounted at the appropriate height with screws. When liquid rises enough to bridge the probe pins, the device detects it and closes the relay contacts of that zone; at the same time, the LED of that zone lights up. When the liquid falls below the probe pins, the alarm clears, the relay contacts open and the zone LED turns off. The relay contacts are used to generate on/off (1-0) signals for automation systems. If a load is connected and a high current flows, the contacts can overheat and stick, causing a permanent alarm. In such cases, disconnect the power to the device and contact an authorised service centre.

4.Dimensions

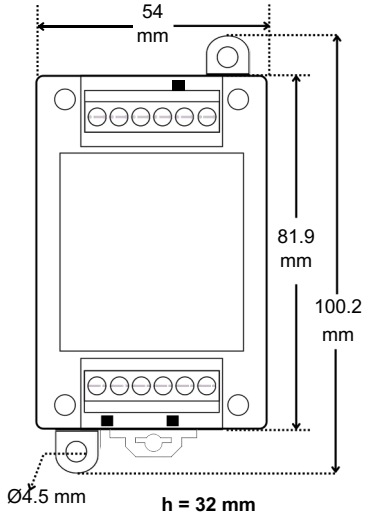

5.Usage

Sensio has 2 zones, so water leaks can be detected independently at 2 different points (kitchen, bathroom, etc.). The main device is mounted in the electrical distribution box, the probes are fixed at suitable points in wet areas, and a cable of at least 2 × 0.75 mm² is run from each probe to the main device. **The cable between the probes and the main device should be shorter than 100 m.**

5.1 Application-1

This method provides 2 independent zones in 1 device. When water bridges the probe-1 pins, the relay-1 contact closes; when there is not enough water between the probe-1 pins, the relay-1 contact opens. The same applies to probe-2 and relay-2.

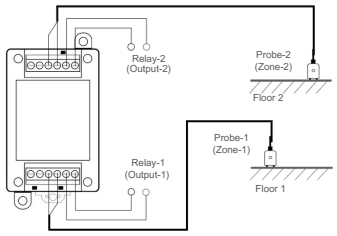

5.2 Application-2

Probes are placed at different points within the same location. In this application, a leak is detected only if both probes detect liquid at the same time. This significantly reduces false alarms from brief, controlled spills, such as those during cleaning.

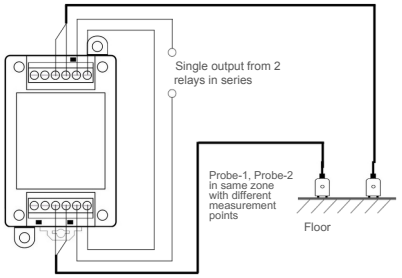

5.3 Probe Structure

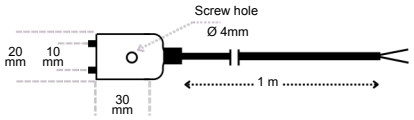

6.Connection Diagram

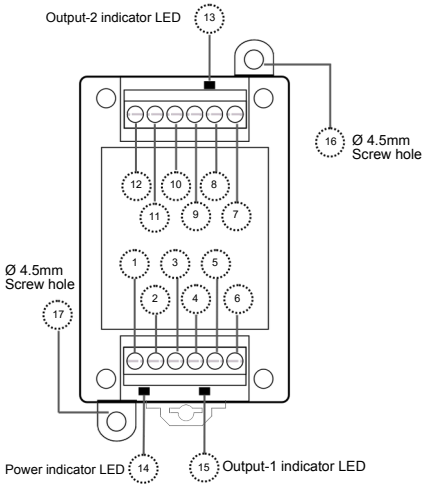

Terminal connections are explained on page 8
Terminal wire range: 0.5~1.5 mm² / 26~14 AWG

6.1 Terminal Assignment Table

No	Description
1	+ 12-24 VDC power
2	GND
3-4	Probe-1 input
5-6	Relay-1 normally open output
7-8	Relay-2 normally open output
9-10	Probe-2 input
11-12	N/A [Not used]
13	Output-2 indicator LED
14	Power indicator LED
15	Output-1 indicator LED

7.Manufacturer Information

Designed and manufactured by
IOLOGY ELEKTRONİK YAZILIM DANIŞMANLIK TİC LTD ŞTİ

Country of Origin: Türkiye

Warranty Period: 2 years (24 months)

Company Address:
YTÜ YILDIZ TEKNOPARK DAVUTPAŞA YERLEŞKESİ
ÇİFTE HAVUZLAR MAH. ESKİ LONDRA ASFALTI CAD KULUÇKA MRK, A1 BLOK NO:151/1C İÇ KAPI NO:B35 PK: 34220 ESENLER / İSTANBUL / TÜRKİYE

www.iology.io
email: support@iology.io